HIDRÁULICA ROGIMAR

MANDO COBRA Y ERGO COMPLETO (VER FICHAS PAGS. SIGUIENTES)

CÓDIGO	REFERÉNCIA	PRECIO
G7001	MC-1B MANDO COBRA 1 BOTÓN	
G7002	MC-2B MANDO COBRA 2 BOTONES	
G7003	MC-3B MANDO COBRA 3 BOTONES	
G7004	MC-4B MANDO COBRA 4 BOTONES	
G7005	MANDO ERGO (Sin Botones ni Guarda Polvos)	

MANDO COBRA

MANDO ERGO

DESPIECE MANDO COBRA Y ERGO

CÓDIGO	REFERÉNCIA	PRECIO
G70051	GUARDA POLVOS ERGO	
G7031	T-1TARJETA MC 1-BOTÓN	
G7032	T-2TARJETA MC 2-BOTONES	
G7033	T-3TARJETA MC 3-BOTONES	
G7034	T-4TARJETA MC 4-BOTONES	
G70331	T-3TARJETA MC 2-BOTONES + 1 TECLA	
G7035	T-1TARJETA MC 1-BOTÓN TIPO INTERR.	
G7036	T-2TARJETA MC 2-BOTONES TIPO INTERR.	
G7043	CUERPO MC + TORNILLOS + FUELLES S-4	
G7051	ME-A TECLA MOM-OFF-MOM	
G7052	ME-N TECLA ON-OFF-ON	
G70600	INTERRUPTOR MOM-OFF-MOM	
G706000	GUARDA INTERR. SERIE G70600	
G706001	INTERRUPTOR ON-OFF	
G706002	INTERRUPTOR MOM-OFF-MOM	
G706003	INTERRUPTOR ON-OFF-ON	
G706104	INTERRUPTOR (6P) MOM-OFF-MOM	
G7022	P-4A PULSADOR MOM-OFF (AÑADIR GUAR.)	
G7023	P-4B PULSADOR ON-OFF (AÑADIR GUAR.)	
G7023J	JUNTA DE PULSADOR (11 x 2,40)	
G7022N	GUARDA-PULSADOR NEGRO	
G7022R	ARANDELA PLÁSTICO ROJO	
G7022V	ARANDELA PLÁSTICO VERDE	

G7031

G7032

G7033

G7034

* INDICACIÓN: MOM = pulsado activo / ON = enclavamiento

G7023

G7022

G70600

G7052 G7051

G70051

G70331

G7036

G7035

Hidráulica Rogimar se reserva el derecho de cambiar total o parcialmente cualquier medida e información técnica contenida en este documento sin previo aviso.

Francesc Layret, 6 · Nave 5 | 08750 Molins de Rei (Barcelona) | Tel. 93 473 57 70 | Fax 93 473 71 23 | comercial@hidraulicarogimar.com
www.hidraulicarogimar.com

HIDRÁULICA ROGIMAR

Mando cobra para accionamiento de electro desviadoras.

MANDO COBRA: 1, 2, 3, 4 BOTONES

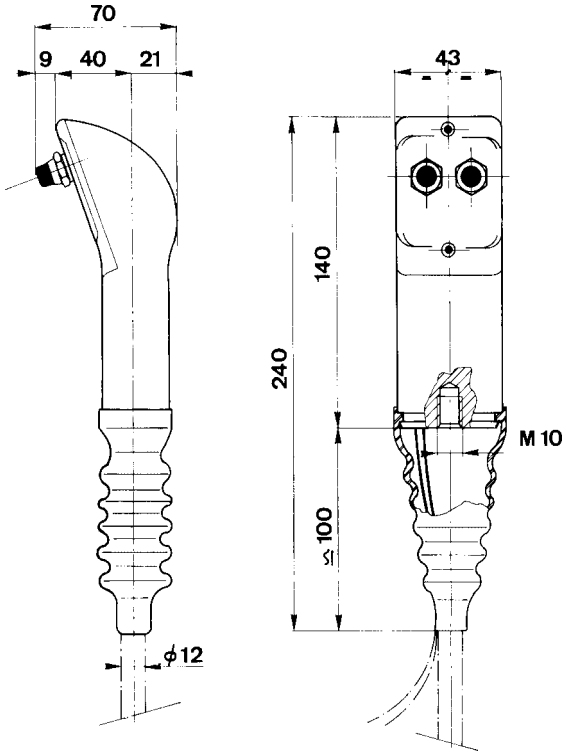

INDICACIONES.- Los mandos cobra están especialmente inidicados para el control eléctrico de electro desviadoras y electro válvulas pudiendo acoplarse directamente a la palanca de los distribuidores manuales para facilitar el control eléctrico e hidráulico de los actuadores (cilindros o motores) se pueden montar alternando los botones y teclas siempre que lo permiten las configuraciones de las tarjetas.

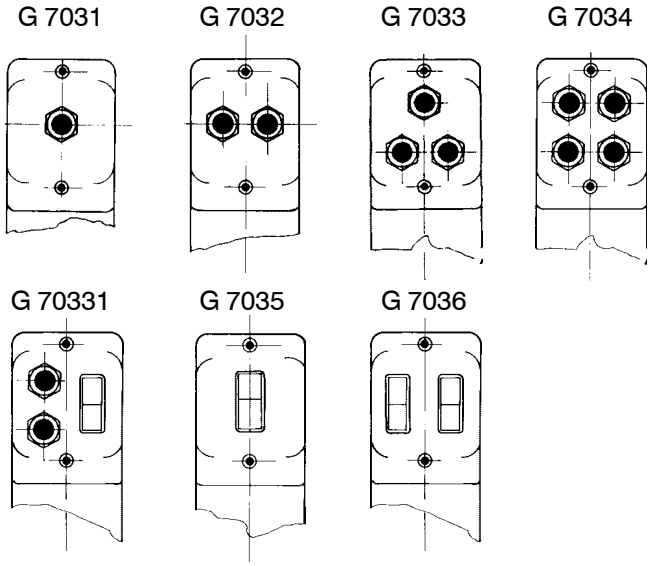

Mando cobra completo	
REFERENCIA TYPE	CÓDIGO CODE
MC-1B MANDO 1 BOTON	G 7001
MC-2B MANDO 2 BOTONES	G 7002
MC-3B MANDO 3 BOTONES	G 7003
MC-4B MANDO 4 BOTONES	G 7004

Componentes mando cobra		
REFERENCIA TYPE	Descripción Description	CÓDIGO CODE
Cuerpo mando+Tornillos+Guardapolvos	Cuerpo completo con guardapolvos	G 7043
P-4 A Pulsador MON-OFF	Pulsar / Salir	G 7022
P-4 B Pulsador ON-OFF	Fijo / Fijo	G 7023
T-1 Tarjeta para un botón	Tarjeta soporte para un botón	G 7031
T-2 Tarjeta para dos botones	Tarjeta soporte para dos botones	G 7032
T-3 Tarjeta para tres botones	Tarjeta soporte para tres botones	G 7033
T-4 Tarjeta para cuatro botones	Tarjeta soporte para cuatro botones	G 7034
T-3 Tarjeta 2 Botones + 1 tecla	Tarjeta soporte para 2 botones + 1 tecla	G 70331
TE-1	Tarjeta soporte para una sola tecla	G 7035
TE-2	Tarjeta soporte para dos teclas	G 7036
ME-A Tecla MON-OFF-MON	Tecla con retorno muelle al centro	G 7051
ME-B Tecla ON-OFF-ON	Tecla de tres posiciones enclavadas	G 7052
Interruptor MON-OFF-MON	Retorno al centro muelle	G 70600
Interruptor ON-OFF y ON-ON	Dos posiciones fijas en balancin	G 706001
Interruptor ON-OFF-MON	Enclavamiento posición ON retorno MON	G 706002
Interruptor ON-OFF-ON	Posiciones extremas con enclavamiento	G 706003

Hidráulica Rogimar se reserva el derecho de cambiar total o parcialmente cualquier medida e información técnica contenida en este documento sin previo aviso.

Francesc Layret, 6 · Nave 5 | 08750 Molins de Rei (Barcelona) | Tel. 93 473 57 70 | Fax 93 473 71 23 | comercial@hidraulicarogimar.com
www.hidraulicarogimar.com

HIDRÁULICA ROGIMAR

MANDO ERGO

MEDIDAS

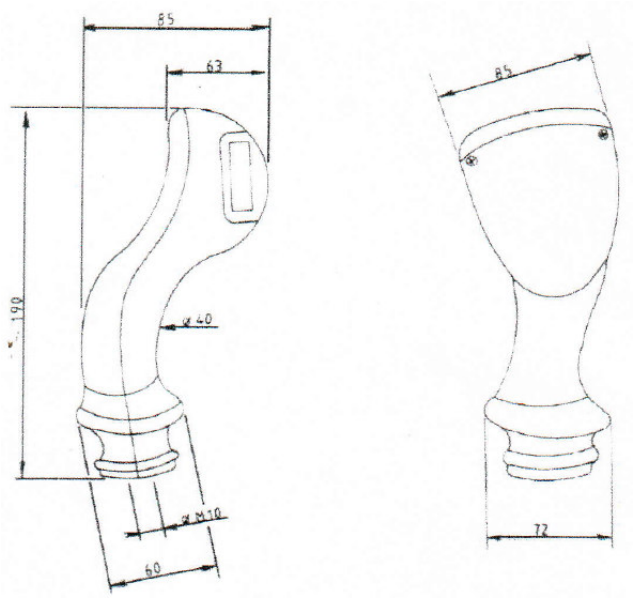

1, 2, 3 hasta 10 funciones pueden ser accionadas entre los pulsadores y la tecla, sin fatiga para el operario por su adecuada ergonomía y diseño.

CARACTERISTICAS GENERALES:

- 1 a 8 botones + basculante lateral
- Accionamiento de distribuidores eléctricos sin relé.
- Posibilidad de personalizar las funciones con arandelas de colores
- Se suministran de forma estándar sin el alojamiento para los botones que los tendrá que realizar el usuario según sus necesidades.

CARACTERISTICAS ELÉCTRICAS:

- Intensidad max. 4A a 12VDC (50.000 ciclos)

Francesc Layret, 6 · Nave 5 | 08750 Molins de Rei (Barcelona) | Tel. 93 473 57 70 | Fax 93 473 71 23 | comercial@hidraulicarogimar.com
www.hidraulicarogimar.com