HIDRÁULICA ROGIMAR

BV R 12/02 REG. CAUDAL + ANTICAVITACIÓN
MOTOR TIPO MPP / MPR / MPH
CODIGO: KP1009B

DIMENSIONES

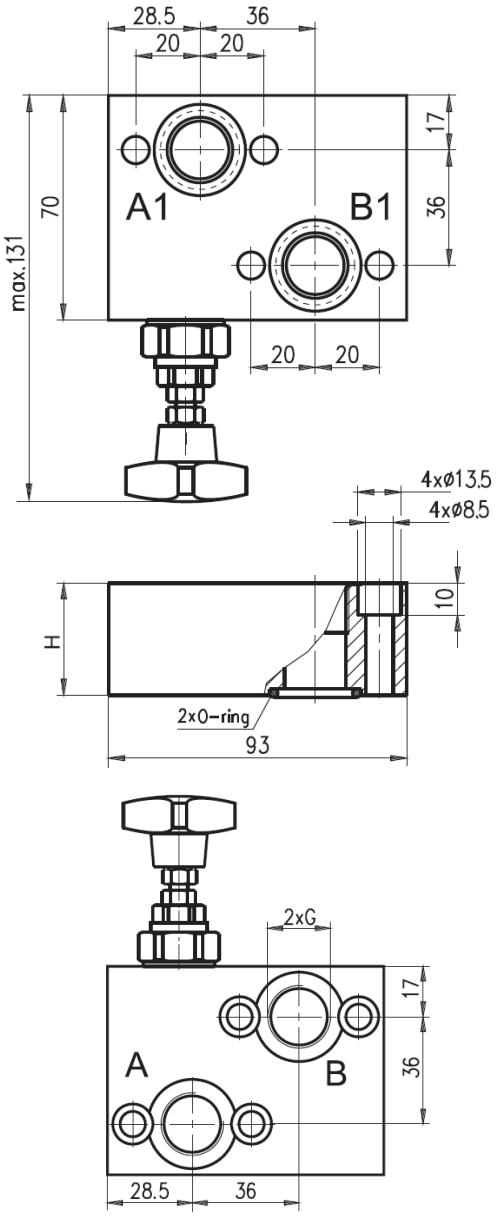

ESQUEMA

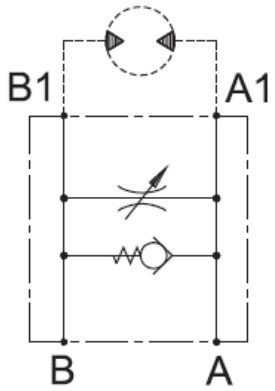

PARAMETROS	BV-R 12/02
CAUDAL MAX EN "B"	60 l/min.
COTA H	35mm
PRESION MAX.	210 bar
TEMP. ACEITE	-20…+80º
CÓDIGO	KP1009B

Fabricados bajo estándar norma ISO 9001:2008

Montaje sobre el motor con dos tornillos M8 calidad 8.8
Par de Apriete 20+5Nm

Francesc Layret, 6 · Nave 5 | 08750 Molins de Rei (Barcelona) | Tel. 93 473 57 70 | Fax 93 473 71 23 | comercial@hidraulicarogimar.com
www.hidraulicarogimar.com