HIDRÁULICA ROGIMAR

CAUDALÍMETROS

ELETTROTEC®
CONTROL DEVICES FOR FLUIDS

Hidráulica Rogimar se reserva el derecho de cambiar total o parcialmente cualquier medida e información técnica contenida en este documento sin previo aviso.

Francesc Layret, 6 · Nave 5 | 08750 Molins de Rei (Barcelona) | Tel. 93 473 57 70 | Fax 93 473 71 23 | comercial@hidraulicarogimar.com
www.hidraulicarogimar.com

HIDRĀULICA
ROGIMAR

CAUDALÍMETROS VISUALES Y ELECTRICO REGULA LES IF

USO

Los caudalímetros se utilizan normalmente para controlar el paso de un fluido o de un gas en un circuito y tener una simple indicación de caudal o, en las versiones con contacto, transmitir una señal eléctrica de alarma a distancia, en un cuadro de control, cuando se produzca un cambio en la intensidad del flujo.
Son especialmente adecuados para su uso en instalaciones de carga y descarga de agua, aceite, gas, así como en circuitos de refrigeración, bom-bas de calor, calentadores, soldadoras, transformadores, intercambiadores de calor, compresores, industria química, farmacéutica, alimentaria, etc.

FUNCIONAMIENTO

Los caudalimetros visuales y eléctricos ajustables consisten en un cuer-po, dos bridas de conexión, un obturador con imán permanente, un tubo de vidrio Pirex con escala graduada, un tubo de guía de obturación con secciones de paso variables, juntas de sellado, un cursor con contactos magnéticos y un conector para la conexión electrica.
El flujo fluido o gaseoso, entrando de abajo hacia arriba en el caudalime-tros , montado verticalmente, empuja el obturador hacia arriba, a lo largo del tubo con sección variable de paso, lo que lo lleva a posicionarse en el campo indicado por la escala graduada obtenida en el tubo de vidrio Pirex donde, en la correspondiente tendencia del extremo superior será posible leer el valor del caudal instantáneo presente en el circuito. El obturador, sumergido en la vena fluida, es libre de moverse en ausencia de fricciones mecánicas y, gracias al campo magnético generado por el imán alojado en su interior, activa el contacto eléctrico de alarma Mediante el cursor flotante con índice de referencia es posible colocar el contat to en la zona del caudal a controlar, marcada en la placa lateral.
El movimiento del cursor debe bloquearse mediante el grano situado de-bajo del conector. Utilizar fluidos libres de impurezas.

CARACTERÍSTICAS

Máxima seguridad de funcionamiento para la completa ausencia de fric-ción de las piezas en movimiento. Ajuste del punto de intervención en toda la escala. Robustez debida a la especial compacidad constructiva. Insensibilidad a la presión del fluido.

COMPONENTES

Cuerpo y brida de conexión de aleación ligera anodizada, latón niquelado lado o acero inoxidable aisi 304, tubo dosificador y obturador de latón cro-mado o acero inoxidable aisi 304 con imán permanente, tubo de vidrio Pi-rex con escala graduada, juntas de sellado de caucho nitrilo, FKM o EPDM.

TA LA DE CONVERSI N DE CAUDAL DE AGUA AIRE PARA CAUDALÍMETROS IF V VE E

Tipo	Agua l/min	Aire Nm3/h
IF1...	0.1 - 01	0.2 - 2
IF2...	0.2 - 03	0.35 - 5
IF3...	1 - 06	2 - 10
IF4...	2 - 16	3.5 - 29
IF5...	5 - 60	10 - 110

MUELLES COMPENSADORES PARA FLUIDOS M S VISCOSOS UE EL AGUA

Muelle M6	iscosidad hasta 14.4 cSt.
Muelle M7	iscosidad hasta 39.8 cSt.
Muelle M8	iscosidad hasta 70.4 cSt.
Muelle M9	iscosidad hasta 119.2 cSt.
Muelle M10	iscosidad hasta 205.6 cSt.

INSTALAR EL CAUDALIMETRO A UNA DISTANCIA MÍNIMA DE 50 mm DE PAREDES O CUERPOS FERROSOS Y LEJOS DE CAMPOS MAGNÉTICOS. ADVERTENCIA: La combinación de la tensión y la corriente de conmutación nunca debe superar la potencia conmutable indicada en los datos técnicos.

CAUDALIMETROS ELECTRICOS REGULA LES IFE

Los caudalímetros IFE se utilizan para controlar el paso de un fluido en un circuito visualmente y/o transmitir una señal eléctrica ON-OFF de alarma a distancia en un cuadro de control, en caso de un cambio en el caudal del flujo. Son especialmente adecuados para su uso en instalaciones de carga y descarga de agua y aceite, así como en circuitos de refrigeración, bombas de calor, calentadores, transformadores, intercambiadores de calor, compresores, etc.

Su alto valor se basa en 3 puntos: Máxima seguridad de funcionamiento por la completa ausencia de fricción de las piezas en movimiento. Ajuste del punto de intervención en toda la escala. Robustez debida a la especial compacidad constructiva. Cuerpo, obturador, y otras partes metálicas seg n necesidad, disponibles en de aluminio, latón niquelado o acero inoxidable, juntas de sellado de caucho de Nitrilo, caja del interruptor, conector en material termoplástico.

Instale los caudalímetros IFE lejos de campos magnéticos y evite fijarlo contra paredes ferromagnéticas que puedan desmagnetizar el imán interno del obturador interrumpiendo su funcionamiento. El caudal a controlar deberá estar libre de impurezas en suspensión que, de otro modo, podrían bloquear el obturador. Para ajustar el contacto eléctrico de alarma mueva el cursor caja del interruptor hacia arriba y luego bajarlo lentamente, bloqueándolo con el grano de fijación adecuado.

Hidráulica Rogimar se reserva el derecho de cambiar total o parcialmente cualquier medida e información técnica contenida en este documento sin previo aviso.

Francesc Layret, 6 · Nave 5 | 08750 Molins de Rei (Barcelona) | Tel. 93 473 57 70 | Fax 93 473 71 23 | comercial@hidraulicarogimar.com
www.hidraulicarogimar.com

HIDRÁULICA ROGIMAR

IFE CAUDALÍMETROS ELECTRICOS REGULABLES

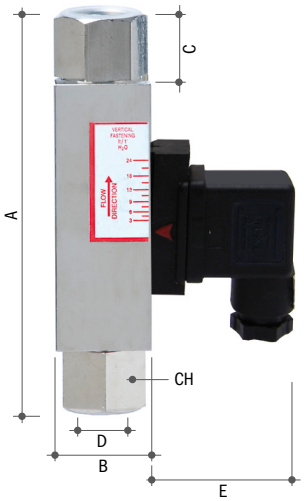

Potencia conmutable en CC	20 W
Potencia conmutable en CA	20 VA
Tension max. de trabajo	220 V-50 Hz
Intensidad de corriente en CC/CA	0.5 (resistivos)
Tension de breakdown	300 V
Resistencia de aislamiento	10^{10} Ohm
Contacto en reposo (sin fluido)	NA (normalmente abierto)
Conexiones eléctricas 2P+T	PG09
Protección eléctrica	IP65
Rango de temperatura	-10°C...+80°C
Montaje	Vertical
Inclinación max.	15°
Entrada del fluido	Bajo → Alto
Capacidad max. controlable	60 l/min - H_2O
Pérdida de carga máx con H_2O	0.5 bar
Presión estática máxima soportable	50 bar
Diferencial de intervención	~45% caudal controlado

Aplicar el interruptor de caudal a una distancia mínima de 50 mm de las paredes o cuerpos ferrosos y alejados de los campos magnéticos.

IFE

SEGÚN SE DEFINE EN LA DIRECTIVA CE 89/336.
N.B. - Indicar en los pedidos: tipo de fluido que debe controlarse, viscosidad del fluido, temperatura de trabajo, presión de trabajo.

CODIFICACION DE PRODUCTO / *HOW TO ORDER*

IFE4	R	24

Modelo / *Model*
IFE0.5 - 1 - 2 - 3 - 4 - 5 - 6

Un contacto electrico regulable *One adjustable contact*
R

Max. capacidad controlable *Max. flow rate*
2.5 - 3 - 9 - 18 - 24 - 35 - 60

CARACTERÍSTICAS GENERALES / *GENERAL SPECIFICATIONS*

MODELO *MODEL*	CAMPO DE TRABAJO en L/MIN - H_2O *OPERATING RANGE LPM - H_2O*	DIMENSIONES / *DIMENSIONS* mm						PESO *WEIGHT* Kg
		A	B	C	D GAS	E	CH	
IFE0.5R2.5	0.1 - 2.5	89	20	13.5	G1/8”	40	15	0.215
IFE1R3	0.3 - 3	89	20	13.5	G1/8”	40	15	0.215
IFE2R9	2 - 9	93	22	13.5	G1/4”	40	17	0.260
IFE3R18	3 - 18	104	24	15.5	G3/8”	40	20	0.330
IFE4R24	3 - 24	115	28	18.5	G1/2”	40	24	0.485
IFE5R35	6 - 35	132	32	22.5	G3/4”	40	32	0.750
IFE6R60	15 - 60	157	45	24.5	G1”	40	40	1.570

Elettrotec se reserva el derecho de realizar cambios técnicos en los productos o interrumpir la producción sin previo aviso. El contacto del interruptor de presión puede dañarse si se somete a golpes fuertes o vibraciones elevadas. Es re-sponsabilidad del usuario verificar la idoneidad de nuestros productos para cada aplicación en particular (por ejemplo, la verificación de la compatibilidad de materiales) y el uso solo puede ser apropiado si se demuestra en pruebas de campo. La información técnica de este catálogo se basa en pruebas realizadas durante el desarrollo del producto y en valores recopilados empíricamente. Puede que no sean aplicables en todos los casos.

Hidráulica Rogimar se reserva el derecho de cambiar total o parcialmente cualquier medida e información técnica contenida en este documento sin previo aviso.

Francesc Layret, 6 · Nave 5 | 08750 Molins de Rei (Barcelona) | Tel. 93 473 57 70 | Fax 93 473 71 23 | comercial@hidraulicarogimar.com
www.hidraulicarogimar.com

HIDRÁULICA ROGIMAR

IF2E

CAUDALÍMETROS ELECTRICOS REGULABLES
Adjustable electric flow switches

CE

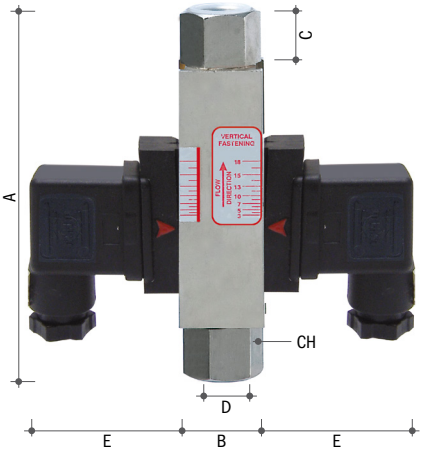

Potencia conmutable en CC	20 W
Potencia conmutable en CA	20 VA
Tension max. de trabajo	220 V-50 Hz
Intensidad de corriente en CC/CA	0.5 (resistivos)
Tension de breakdown	300 V
Resistencia de aislamiento	10^{10} Ohm
Contacto en reposo (sin fluido)	NA (normalmente abierto)
Conexiones eléctricas 2P+T	PG09
Protección eléctrica	IP65
Rango de temperatura	-10°C...+80°C
Montaje	Vertical
Inclinación max.	15°
Entrada del fluido	Bajo → Alto
Capacidad max. controlable	60 l/min - H_2O
Pérdida de carga max. con H_2O	0.5 bar
Presión estática max. soportable	50 bar
Diferencial de intervención	~45% caudal controlado

Aplicar el interruptor de caudal a una distancia mínima de 50 mm de las paredes o cuerpos ferrosos y alejados de los campos magnéticos.

SEGÚN SE DEFINE EN LA DIRECTIVA CE 89/336.
N.B. - Indicar en los pedidos: tipo de fluido que debe controlarse, viscosidad del fluido, temperatura de trabajo, presión de trabajo.

CODIFICACION DE PRODUCTO

IFE4	R	24

Modelo / *Model*
IF2E1 - 2 - 3 - 4 - 5 - 6

Dos contactos electricos regulables *Two adjustable contacts*
R

Max. capacidad controlable *Max. flow rate*
3 - 9 - 18 - 24 - 35 - 60

CARACTERÍSTICAS GENERALES

MODELO *MODEL*	CAMPO DE TRABAJO en L/MIN - H_2O *OPERATING RANGE LPM - H_2O*	DIMENSIONES / *DIMENSIONS* mm						PESO *WEIGHT* Kg
		A	B	C	D GAS	E	Ch/AF	
IF2E1R3	0.3 - 3	89	20	13.5	G1/8"	40	15	0.230
IF2E2R9	2 - 9	93	22	13.5	G1/4"	40	17	0.275
IF2E3R18	3 - 18	104	24	15.5	G3/8"	40	20	0.345
IF2E4R24	3 - 24	115	28	18.5	G1/2"	40	24	0.500
IF2E5R35	6 - 35	132	32	22.5	G3/4"	40	32	0.775
IF2E6R60	15 - 60	157	45	24.5	G1"	40	10	1.590

Elettrotec se reserva el derecho de realizar cambios técnicos en los productos o interrumpir la producción sin previo aviso. El contacto del interruptor de presión puede dañarse si se somete a golpes fuertes o vibraciones elevadas. Es responsabilidad del usuario verificar la idoneidad de nuestros productos para cada aplicación en particular (por ejemplo, la verificación de la compatibilidad de materiales) y el uso solo puede ser apropiado si se demuestra en pruebas de campo. La información técnica de este catálogo se basa en pruebas realizadas durante el desarrollo del producto y en valores recopilados empíricamente. Puede que no sean aplicables en todos los casos.

Hidráulica Rogimar se reserva el derecho de cambiar total o parcialmente cualquier medida e información técnica contenida en este documento sin previo aviso.

Francesc Layret, 6 · Nave 5 | 08750 Molins de Rei (Barcelona) | Tel. 93 473 57 70 | Fax 93 473 71 23 | comercial@hidraulicarogimar.com
www.hidraulicarogimar.com

HIDRÁULICA ROGIMAR

ALGUNAS DE NUESTRAS REFERENCIAS

CODIGO	DESCRIPCIÓN
DE36725A	IF2E3/A FLUJOS.ALUM.EL. 0.2/3 L/1' H2 O GUARN.NBR 1CONT.NA
DE36750A	IF3E6/A FLUJOS.ALUM.EL. 1/6 L/1' H2O JUNTAS NBR 1CONT.NA
DE36775A	IF4E16/A FLUJOS.ALUM.EL.2/16 L/1' H2O JUNTAS NBR 1CONT.NA
DE36800A	IF5E60/A FLUJOS.ALUM.EL.5/60 L/1' H2O JUNTAS NBR 1CONT.NA
DE36825A	IF6E140/A FLUJOS.ALUM.EL.40/140 L/1' H2O JUNTAS NBR 1CONT.NA
DE36025A	IF2V3/A FLUJOS.ALUM.VIS.0,2/3 L/1' H2 O JUNTAS NBR ATT. G1
DE36050A	IF3V6/A FLUJOS.ALUM.VIS.1/6 L/1' H2O JUNTAS NBR ATT. G.1
DE36075A	IF4V16/A FLUJOS.ALUM.VIS.2/16 L/m H2O NBR ATT. G1/2
DE36100A	IF5V60/A FLUJOS.ALUM.VIS.5/60 L/1' H2 O JUNTAS NBR ATT. G1
1360136ZA	MUELLE DE COMPENSACIÓN M7 PARA IF 4-5
1360130ZA	MUELLE DE COMPENSACIÓN M6 PARA IF 1-2-3
1360131ZA	MUELLE DE COMPENSACIÓN M7 PARA IF 1-2-3
1360132ZA	MUELLE DE COMPENSACIÓN M8 PARA IF 1-2-3
1360133ZA	MUELLE DE COMPENSACIÓN M9 PARA IF 1-2-3
1360134ZA	MUELLE DE COMPENSACIÓN M10 PARA IF 1-2-3
1360135ZA	MUELLE DE COMPENSACIÓN M6 PARA IF 4-5
1360137ZA	MUELLE DE COMPENSACIÓN M8 PARA IF 4-5
1360138ZA	MUELLE DE COMPENSACIÓN M9 PARA IF 4-5
1360139ZA	MUELLE DE COMPENSACIÓN M10 PARA IF 4-5
DE36025i	IF2V3/I FLUJOS.INOX VIS.0,2/3 L/1' H 2O JUNTAS NBR ATT. G1
DE35000	IFF1 FLUJOS.LATON EL.FIJO 0.1/1 L/1' 1 CONT.SPDT G.1/8
DE35020	IFF5 FLUJOS.LATON EL.FIJO 1/5 L/1' 1 CONT.SPDT G.1/4
DE35040	IFF15 FLUJOS.LATON EL.FIJO 5/15 L/1' 1 CONT. SPDT G.3/8
DE35060	IFF25 FLUJOS.LATON EL.FIJO 15/25 L/1' 1 CONT. SPDT G.1/2
DE37015	IFE0.5R2.5 FLUJOS.LATON EL.0/2,5 L/1 H 2O 1CONT.NA G. 1/8
DE37025	IFE1R3 FLUJOS.LATON EL.0,3/3 L/1' H2O 1CONT.NA G.1/8
DE37050	IFE2R9 FLUJOS.LATON EL.1/9 L/1' H2O 1C ONT.NA G.1/4
DE37075	IFE3R18 FLUJOS.LATON EL.2/18 L/1' H2O 1CONT.NA G.3/8
DE37100	IFE4R24 FLUJOS.LATON EL.3/24 L/1' H2O 1CONT.NA G.1/2
DE37125	IFE5R35 FLUJOS.LATON EL.6/35 L/1' H2O 1CONT.NA G.3/4
DE37150	IFE6R60 FLUJOS.LATON EL.15/60 L/1' H2O 1CONT.NA G.1
DE37035	IF2E1R3 FLUJOS.LATON EL.0,3/3 L/1' H2O 2CONT.NA G.1/8
DE37060	IF2E2R9 FLUJOS.LATON EL.1/9 L/1' H2O 2 CONT.NA G.1/4
DE37085	IF2E3R18 FLUJOS.LATON EL.3/18 L/1' H2O 2CONT.NA G.3/8
DE37110	IF2E4R24 FLUJOS.LATON EL.3/24 L/1' H2O 2CONT.NA G.1/2
DE37135	IF2E5R35 FLUJOS.LATON EL.6/35 L/1' H2O 2CONT.NA G.3/4
DE37160	IF2E6R60 FLUJOS.LATON EL.15/60 L/1' H2 O 2CONT.NA G.1
DE36700O	IF1E1/O FLUJOS.LATON EL.0,1/1 L/1' H2O JUNTAS NBR 1CONT.NA
DE36725I	IF2E3/I FLUJOS.INOX EL. 0,2/3 L/1' H 2O JUNTAS NBR 1CONT.NA
DE36725O	IF2E3/O FLUJOS.LATON EL.0,2/3 L/1' H2O JUNTAS NBR 1CONT.NA
DE36750I	IF3E6/I FLUJOS.INOX.EL. 1/6 L/1' H2O JUNTAS NBR 1CONT.NA
DE36750O	IF3E6/O FLUJOS.LATON EL.1/6 L/1' H20 G UAR.NBR 1CONT.NA
DE36775I	IF4E16/I FLUJOS.INOX EL.2/16 L/1' H2 O JUNTAS NBR 1CONT.NA
DE36775O	IF4E16/O FLUJOS.LATON EL.2/16 L/1' H2O JUNTAS NBR 1CONT.NA
DE36800I	IF5E60/I FLUJOS.INOX EL.5/60 L/1' H2 O JUNTAS NBR 1CONT.NA
DE36800O	IF5E60/O FLUJOS.LATON EL.5/60 L/1' H2O JUNTAS NBR 1CONT.NA
DE36000A	IF1V1/A FLUJOS.ALUM.VIS.0,1/1 L/1' H2 O JUNTAS NBR ATT. G1/4
DE36000I	IF1V1/I FLUJOS.INOX VIS.0,1/1 L/1' H 2O JUNTAS NBR ATT. G1
DE36000O	IF1V1/O FLUJOS.LATON VIS.0,1/1 L/1' H2 O JUNTAS NBR ATT. G1
DE36025O	IF2V3/O FLUJOS.LATON VIS.0,2/3 L/1' H2 O JUNTAS NBR ATT. G1
DE36050I	IF3V6/I FLUJOS.INOX VIS.1/6 L/1' H2O JUNTAS NBR ATT. G.1
DE36050O	IF3V6/O FLUJOS.LATON VIS.1/6 L/1' H2O JUNTAS NBR ATT. G.1
DE36075I	IF4V16/I FLUJOS.INOX VIS.2/16 L/1' H 2O JUNTAS NBR ATT. G1
DE36075O	IF4V16/O FLUJOS.LATON VIS.2/16 L/1' H2 O JUNTAS NBR ATT. G1
DE36100I	IF5V60/I FLUJOS.INOX VIS.5/60 L/1' H 2O JUNTAS NBR ATT. G1
DE36100O	IF5V60/O FLUJOS.LATON VIS.5/60 L/1' H2 O JUNTAS NBR ATT. G1
DE36200A	IF1VE1/A FLUJOS.ALUM.VIS/EL.0,1/1 L/1 ' H2O JUNTAS NBR 1/4"
DE36200I	IF1VE1/I FLUJOS.INOX VIS/EL.0,1/1 L/ 1' H2O JUNTAS NBR 1/4"
DE36200O	IF1VE1/O FLUJOS.LATON VIS/EL.0,1/1 L/1 ' H2O JUNTAS NBR 1/4"
DE36225A	IF2VE3/A FLUJOS.ALUM.VIS/EL.0,2/3 L/1 ' H2O JUNTAS NBR 1/4"
DE36225I	IF2VE3/I FLUJOS.INOX VIS/EL.0,2/3 L/ 1' H2O JUNTAS NBR 1/4"
DE36225O	IF2VE3/O FLUJOS.LATON VIS/EL.0,2/3 L/1 ' H2O JUNTAS NBR 1/4"
DE36250A	IF3VE6/A FLUJOS.ALUM.VIS/EL.1/6 L/1' H2O JUNTAS NBR 1/4"
DE36250I	IF3VE6/I FLUJOS.INOX VIS/EL.1/6 L/1' H20 JUNTAS NBR 1/4"
DE36250O	IF3VE6/O FLUJOS.LATON VIS/EL.1/6 L 1/4 H20 JUNTAS NBR"

CODIGO	DESCRIPCIÓN
DE46305LPS	TFM05VL70/PS FLUJOS.VIS.10/70 LPM H2 O ATT.PP. G1 HEMBRA
DE46306LPS	TFM06VL100/PS FLUJOS.VIS.20/100 LPM H2O ATT.PP. G1 HEMBRA
DE46307LPS	TFM07VL150/PS FLUJOS.VIS.20/170LPM H 2O ATT.PP. G1 HEMBRA
DE46308LPS	TFM08VL110/PS FLUJOS.VIS.20/110 LPM H2O ATT.PP. G11/2 MACHO
DE46309LPS	TFM09VL150/PS FLUJOS.VIS.20/150 LPM H2O ATT.PP. G11/2 MACHO
DE46310LPS	TFM10VL220/PS FLUJOS.VIS.80/220 LPM H2O ATT.PP. G11/2 MACHO
DE46311LPS	TFM11VL300/PS FLUJOS.VIS.80/300 LPM H2O ATT.PP. G2 MACHO
DE46312LPS	TFM12VL360/PS FLUJOS.VIS.80/360 LPM H2O ATT.PP. G2 MACHO
DE46313LPS	TFM13VL450/PS FLUJOS.VIS.150/450 LPM H2O ATT.PP. G2 MACHO
DE46314LPS	TFM14VL550/PS FLUJOS.VIS.190/550 LPM H2O ATT.PP. G2 MACHO
DE46315LPS	TFM15VL750/PS FLUJOS.VIS.220/750 LPM H2O ATT.PP. G2 MACHO
DE46401GPS	FMP01VG1/PS FLUJOS.VIS.0.1-1 NMC/H GAS ATT.PP. G1/2
DE46402GPS	FMP02VG6/PS FLUJOS.VIS.0.6-6 NMC/H GAS ATT.PP. G1/2
DE46406GPS	FMP06VG10/PS FLUJOS.VIS.1-10 NMC/H GAS ATT.PP. G1/2
DE46407GPS	FMP07VG16/PS FLUJOS.VIS.1,6-16 NMC/H GAS ATT.PP. G1/2
DE46408GPS	FMP08VG25/PS FLUJOS.VIS.2.5-25 NMC/H GAS ATT.PP. G1/2
DE46409GPS	FMP09VG40/PS FLUJOS.VIS.4-40 NMC/H GAS ATT.PP. G1/2
DE46411GPS	FMP11VG100/PS FLUJOS.VIS.20-100 NMC/H GAS ATT.PP. G1
DE46412GPS	FMP12VG160/PS FLUJOS.VIS.16-160 NMC/H GAS ATT.PP. G1
DE46413GPS	FMP13VG250/PS FLUJOS.VIS.25-250 NMC/H GAS ATT.PP. G1
DE46414GPS	FMP14VG300/PS FLUJOS.VIS.30-300 NMC/H GAS ATT.PP. G1
DE46415GPS	FMP15VG350/PS FLUJOS.VIS.35-350 NMC/ H GAS ATT.PP. G1
DE46403LPS	FMP03VL100/PS FLUJOS.VIS.10/100 LT/H H2O ATT.PP. G1/2
DE46404LPS	FMP04VL160/PS FLUJOS.VIS.16/160 LT/H H2O ATT.PP. G1/2
DE46405LPS	FMP05VL250/PS FLUJOS.VIS.25/250 LT/H H2O ATT.PP. G1/2
DE46406LPS	FMP06VL4/PS FLUJOS.VIS.0,5/4 LPM H2O ATT.PP. G1/2
DE46407LPS	FMP07VL7/PS FLUJOS.VIS.1/7 LPM H2O ATT.PP. G1/2
DE46408LPS	FMP08VL11/PS FLUJOS.VIS.1/11 LPM H2O ATT.PP. G1/2
DE46409LPS	FMP09VL18/PS FLUJOS.VIS.2/18 LPM H2O ATT.PP. G1/2
DE46410LPS	FMP10VL35/PS FLUJOS.VIS.5/35 LPM H2O ATT.PP. G1
DE46411LPS	FMP11VL50/PS FLUJOS.VIS.10/50 LPM H2O ATT.PP. G1
DE46412LPS	FMP12VL70/PS FLUJOS.VIS.10/70 LPM H2O ATT.PP. G1
DE46413LPS	FMP13VL130/PS FLUJOS.VIS.10/130 LPM H2O ATT.PP. G1
DE46414LPS	FMP14VL150/PS FLUJOS.VIS.10/150 LPM H2O ATT.PP. G1
DE46415LPS	FMP15VL170/PS FLUJOS.VIS.10/170 LPM H2O ATT.PP. G1
DE46501GPS	FMP01VRG1/PS FLUJOS.VIS.0.1/1 NMC/H ATT.PP. G1/2
DE46502GPS	FMP02VRG6/PS FLUJOS.VIS.0.6/6 NMC/H ATT.PP. G1/2
DE46506GPS	FMP06VRG10/PS FLUJOS.VIS. 1/10 NMC/H ATT.PP. G1/2
DE46507GPS	FMP07VRG16/PS FLUJOS.VIS. 1,6/16 NMC/H ATT.PP. G1/2
DE46508GPS	FMP08VRG25/PS FLUJOS.VIS.2.5/25 NMC/ H GAS ATT.PP. G1/2
DE46509GPS	FMP09VRG40/PS FLUJOS.VIS.4/40 NMC/H GAS ATT.PP. G1/2
DE46511GPS	FMP11VRG100/PS FLUJOS.VIS.20/100 NMC/H GAS ATT.PP. G1
DE46513GPS	FMP13VRG160/PS FLUJOS.VIS.40/160 NMC/H GAS ATT.PP. G1
DE46515GPS	FMP15VRG250/PS FLUJOS.VIS.50/250 NMC/H GAS ATT.PP. G1
DE46503LPS	FMP03VRL100/PS FLUJOS.VIS.10/100 LPH H2O ATT.PP. G1/2
DE46504LPS	FMP04VRL160/PS FLUJOS.VIS.16/160 LPH H2O ATT.PP. G1/2
DE46505LPS	FMP05VRL250/PS FLUJOS.VIS.25/250 LPH H2O ATT.PP. G1/2
DE46506LPS	FMP06VRL4/PS FLUJOS.VIS.0.5/4 LPM H2O ATT.PP. G1/2
DE46507LPS	FMP07VRL7/PS FLUJOS.VIS.1/7 LPM H2O ATT.PP. G1/2
DE46508LPS	FMP08VRL11/PS FLUJOS.VIS.1/11 LPM H2O ATT.PP. G1/2
DE46509LPS	FMP09VRL18/PS FLUJOS.VIS.2/18 LPM H2O ATT.PP. G1/2
DE46510LPS	FMP10VRL35/PS FLUJOS.VIS.10/35 LPM H2O ATT.PP. G1
DE46511LPS	FMP11VRL50/PS FLUJOS.VIS.15/50 LPM H2O ATT.PP. G1
DE46512LPS	FMP12VRL70/PS FLUJOS.VIS.20/70 LPM H2O ATT.PP. G1
DE46513LPS	FMP13VRL130/PS FLUJOS.VIS.30/130 LPM H2O ATT.PP. G1
DE46514LPS	FMP14VRL150/PS FLUJOS.VIS.30/150 LPM H2O ATT.PP. G1
DE46515LPS	FMP15VRL170/PS FLUJOS.VIS.30/170 LPM H2O ATT.PP. G1
DE1369011ZA	CUN1 CURSOR ON-OFF X IF.. CON 2 FLECHAS SERIGRAFIADAS
DE1369012ZA	CUN2SC CURSOR SPDT X IF.. CON 2 FLECHAS SERIGRAFIADAS
DE1379004ZA	CUN3 CURSOR 1 CONTATTO CON FLECHAS SERIGRAFIADAS PARA IFE
DE1369016ZA	GR. OBTURADOR IF 1-2-3 E/A-O
DE1369013ZA	GR. OBTURADOR IF 1-2-3 E/I
DE1369003ZA	GR. OBTURADOR IF 1-2-3 V../A-O
DE1369001ZA	GR. OBTURADOR IF 1-2-3 V../I
DE1369017ZA	GR. OBTURADOR IF 4-5 .E../A-O

Hidráulica Rogimar se reserva el derecho de cambiar total o parcialmente cualquier medida e información técnica contenida en este documento sin previo aviso.

Francesc Layret, 6 · Nave 5 | 08750 Molins de Rei (Barcelona) | Tel. 93 473 57 70 | Fax 93 473 71 23 | comercial@hidraulicarogimar.com
www.hidraulicarogimar.com

HIDRÁULICA ROGIMAR

ALGUNAS DE NUESTRAS REFERENCIAS

CODIGO	DESCRIPCIÓN
DE36275A	IF4VE16/A FLUJOS.ALUM.VIS/EL.2/16 L 1/2 H2O JUNTAS NBR"
DE36275I	IF4VE16/I FLUJOS.INOX VIS/EL.2/16 L/ 1' H2O JUNTAS NBR G1/2"
DE36275O	IF4VE16/O FLUJOS.LATON VIS/EL.2/16 L/1 ' H2O JUNTAS NBR G1/2"
DE36300A	IF5VE60/A FLUJOS.ALUM.VIS/EL.5/60 L/1 ' H2O JUNTAS NBR G1"
DE36300I	IF5VE60/I FLUJOS.INOX VIS/EL.5/60 L/ 1' H2O JUNTAS NBR
DE36300O	IF5VE60/O FLUJOS.LATON VIS/EL.5/60 L/1 ' H2O JUNTAS NBR
DE36900A	IF1DE1/A FLUJOS.ALUM.EL. 0,1/1 L/1' H 2O JUNTAS .NBR 2CONT.NA
DE36900I	IF1DE1/I FLUJOS.INOX.EL. 0,1/ L/1' H 2O JUNTAS .NBR 2CONT.NA
DE36900O	IF1DE1/O FLUJOS.LATON EL. 0,1/1 L/1' H 2O JUNTAS .NBR 2CONT.NA
DE36925A	IF2DE3/A FLUJOS.ALUM.EL. 0,2/3 L/1' H 2O JUNTAS .NBR 2CONT.NA
DE36925I	IF2DE3/I FLUJOS.INOX.EL. 0,2/3 L/1' H 2O JUNTAS .NBR 2CONT.NA
DE36925O	IF2DE3/O FLUJOS.LATON EL. 0,2/3 L/1' H 2O JUNTAS .NBR 2CONT.NA
DE36950A	IF3DE6/A FLUJOS.ALUM.EL.1/6 L/1' H2O JUNTAS .NBR 2CONT.NA
DE36950I	IF3DE6/I FLUJOS.INOX.EL.1/6 L/1' H2O JUNTAS .NBR 2CONT.NA
DE36950O	IF3DE6/O FLUJOS.LATON EL.1/6 L/1' H2O JUNTAS .NBR 2CONT.NA
DE36975A	IF4DE16/A FLUJOS.ALUM.EL.2/16 L/1' H2 O JUNTAS .NBR 2CONT.NA
DE36975I	IF4DE16/I FLUJOS.INOX.EL.2/16 L/1' H2 O JUNTAS .NBR 2CONT.NA
DE36975O	IF4DE16/O FLUJOS.LATON EL.2/16 L/1' H2 O JUNTAS .NBR 2CONT.NA
DE36990A	IF5DE60/A FLUJOS.ALUM.EL.5/60 L/1' H2 O JUNTAS .NBR 2CONT.NA
DE36990I	IF5DE60/I FLUJOS.INOX.EL.5/60 L/1' H2 O JUNTAS .NBR 2CONT.NA
DE36990O	IF5DE60/O FLUJOS.LATON EL.5/60 L/1' H2 O JUNTAS .NBR 2CONT.NA
DE36995A	IF6DE140/A FLUJOS.ALUM.EL.40/140 L/1' H2O JUNTAS .NBR 2CONT.NA
DE36400A	IF1V2E1/A FLUJOS.ALUM.VIS/EL.0,1/1 L/1' H20 JUNTAS .NBR 2CONT.NA
DE36400I	IF1V2E1/I FLUJOS.INOX.VIS/EL.0,1/1 L/1' H20 JUNTAS .NBR 2CONT.NA
DE36400O	IF1V2E1/O FLUJOS.LATON VIS/EL.0,1/1 L/1' H20 JUNTAS .NBR 2CONT.NA
DE36425A	IF2V2E3/A FLUJOS.ALUM.VIS/EL.0,2/3 L/1' H20 JUNTAS .NBR 2CONT.NA
DE36425I	IF2V2E3/I FLUJOS.INOX.VIS/EL.0,2/3 L/1' H20 JUNTAS .NBR 2CONT.NA
DE36425O	IF2V2E3/O FLUJOS.LATON VIS/EL.0,2/3 L/1' H20 JUNTAS .NBR 2CONT.NA
DE36450A	IF3V2E6/A FLUJOS.ALUM.VIS/EL.1/6 L/1' H20 JUNTAS .NBR 2CONT.NA
DE36450I	IF3V2E6/I FLUJOS.INOX.VIS/EL.1/6 L/1' H20 JUNTAS .NBR 2CONT.NA
DE36450O	IF3V2E6/O FLUJOS.LATON VIS/EL.1/6 L/1' H20 JUNTAS .NBR 2CONT.NA
DE36475A	IF4V2E16/A FLUJOS.ALUM.VIS/EL.2/16 L/ 1' H2O JUNTAS .NBR 2CONT.NA
DE36475I	IF4V2E16/I FLUJOS.INOX.VIS/EL.2/16 L/ 1' H2O JUNTAS .NBR 2CONT.NA
DE36475O	IF4V2E16/O FLUJOS.LATON VIS/EL.2/16 L/ 1' H2O JUNTAS .NBR 2CONT.NA
DE36500A	IF5V2E60/A FLUJOS.ALUM.VIS/EL.5/60 L/ 1' H2O JUNTAS .NBR 2CONT.NA
DE36500I	IF5V2E60/I FLUJOS.INOX.VIS/EL.5/60 L/ 1' H2O JUNTAS .NBR 2CONT.NA
DE36500O	IF5V2E60/O FLUJOS.LATON VIS/EL.5/60 L/ 1' H2O JUNTAS .NBR 2CONT.NA
DE46301GPS	TFM01VG10/PS FLUJOS.VIS.1/10 NMC/H GAS ATT.PP. G1/2 HEMBRA
DE46302GPS	TFM02VG16/PS FLUJOS.VIS.1.6/16 NMC/H GAS ATT.PP. G1/2 HEMBRA
DE46303GPS	TFM03VG40/PS FLUJOS.VIS.4/40 NMC/H G AS ATT.PP. G1/2 HEMBRA
DE46304GPS	TFM04VG60/PS FLUJOS.VIS.6/60 NMCH GAS ATT.PP. G3/4 HEMBRA
DE46305GPS	TFM05VG160/PS FLUJOS.VIS.16/160 NMC/H G AS ATT.PP. G1 HEMBRA
DE46306GPS	TFM06VG250/PS FLUJOS.VIS.25/250 NMCH GAS ATT.PP. G1 HEMBRA
DE46307GPS	TFM07VG350/PS FLUJOS.VIS.35/350 NMCH GAS ATT.PP. G1 HEMBRA
DE46308GPS	TFM08VG250/PS FLUJOS.VIS.25/250 NMCH GAS ATT.PP. G11/2 MACHO
DE46309GPS	TFM09VG350/PS FLUJOS.VIS.35/350 NMCH GAS ATT.PP. G11/2 MACHO
DE46310GPS	TFM10VG400/PS FLUJOS.VIS.80/400 NMC/ H GAS ATT.PP. G11/2 MACHO
DE46311GPS	TFM11VG500/PS FLUJOS.VIS.100/500 NMC/ H GAS ATT.PP. G2 MACHO
DE46312GPS	TFM12VG600/PS FLUJOS.VIS.120/600NMCH GAS ATT.PP. G2 MACHO
DE46313GPS	TFM13VG850/PS FLUJOS.VIS.300/85 0NMCH GAS ATT.PP. G2 MACHO
DE46314GPS	TFM14VG1200/PS FLUJOS.VIS.400/1200 NMCH GAS ATT.PP. G2 MACHO
DE46315GPS	TFM15VG1400/PS FLUJOS.VIS.550/1400 NMCH GAS ATT.PP. G2 MACHO
DE46301LPS	TFM01VL4/PS FLUJOS.VIS.0,5/4 LPM H2O ATT.PP. G1/2 HEMBRA
DE46302LPS	TFM02VL7/PS FLUJOS.VIS.1/7 LPM H2O ATT.PP. G1/2 HEMBRA
DE46303LPS	TFM03VL18/PS FLUJOS.VIS.1.8/18 LPM H 2O ATT.PP. G1/2 HEMBRA
DE46304LPS	TFM04VL36/PS FLUJOS.VIS.4/36 LPM H2O ATT.PP. G3/4 HEMBRA

CODIGO	DESCRIPCIÓN
DE1369014ZA	GR. OBTURADOR IF 4-5 .E../I
DE1369004ZA	GR. OBTURADOR IF 4-5 V../A-O
DE1369002ZA	GR. OBTURADOR IF 4-5 V../I
DE1360080ZA	TUBO DOSIFICADOR INOX 304 IF1
DE1360081ZA	TUBO DOSIFICADOR INOX 304 IF2
DE1360082ZA	TUBO DOSIFICADOR INOX 304 IF3
DE1360083ZA	TUBO DOSIFICADOR INOX 304 IF4
DE1360084ZA	TUBO DOSIFICADOR INOX 304 IF5
DE1360086RA	TUBO DOSIFICADOR LATON IF1
DE1360087RA	TUBO DOSIFICADOR LATON IF2
DE1360088RA	TUBO DOSIFICADOR LATON IF3
DE1360089RA	TUBO DOSIFICADOR LATON IF4
DE1360090RA	TUBO DOSIFICADOR LATON IF5
DE1360101ZA	TUBO VIDRIO BOROSILIC.SERIGRAFIADO IF 1
DE1360102ZA	TUBO VIDRIO BOROSILIC.SERIGRAFIADO IF 2
DE1360103ZA	TUBO VIDRIO BOROSILIC.SERIGRAFIADO IF 3
DE1360104ZA	TUBO VIDRIO BOROSILIC.SERIGRAFIADO IF 4
DE1360105ZA	TUBO VIDRIO BOROSILIC.SERIGRAFIADO IF 5
DE2210112	N 2 JUEGO DE JUNTAS OR 132 NBR x IF5?
DE2210132	N 2 JUEGO DE JUNTAS OR 3075 NBR x IF1-2-3-4?
DE2210124	N 2 JUEGO DE JUNTAS OR 2081 NBR x IF1-2-3-4?
DE2210112x	N 2 JUEGO DE JUNTAS OR 132 NBR x IF5?
DE2210134	N 2 JUEGO DE JUNTAS OR 3100 NBR x IF5?
DE2210138	N 2 JUEGO DE JUNTAS OR 4118 NBR x IF5?
DE2210113	N 2 JUEGO DE JUNTAS OR 132 VITON x IF5?
DE2210133	N 2 JUEGO DE JUNTAS OR 3075 VITON x IF1-2-3-4?
DE2210125	N 2 JUEGO DE JUNTAS OR 2081 VITON x IF1-2-3-4?
DE2210113x	N 2 JUEGO DE JUNTAS OR 132 VITON x IF5?
DE2210135	N 2 JUEGO DE JUNTAS OR 3100 VITON x IF5?
DE2210139	N 2 JUEGO DE JUNTAS OR 4118 VITON x IF5?
DE36275ASC	IF4VE16/ASC FLUJOS.ALUM.VIS/EL.2/16 L/1 ' H2O JUNTAS NBR G1/2 CONTACTO
DE2751005	Capuchon de proteccion TIPO 2P+T PARA CAUDALIMETRO IF
DE36300AS	IF5VE60/A SC FLUJOS.ALUM.VIS/EL.5/60 L/1 ' H2O JUNTAS NBR CONMUTADO
1360134ZAM11	MUELLE DE COMPENSACIÓN M11 PARA IF 1-2-3
DE1329023ZA	Flotador para nivel electromagnético familia F
DE1329022ZA	Flotador para nivel electromagnético familia C
DE1399012ZA	Flotador para nivel electromagnético familia SLM
DE36750ASC	IF3E6/A FLUJOS.ALUM.EL. 1/6 L/1' H2O JUNTAS NBR CONT. CONMUTADO
DE36775ASC	IF4E16/A FLUJOS.ALUM.EL.2/16 L/1' H2O JUNTAS NBR CONMUTADO
DE36250AM7SC	IF3VE6/A FLUJOS.ALUM.VIS/EL.1/6 L/1' H2O JUNTAS NBR 1/4+ MUELLE 7 CONT
DE36275AM7SC	IF4VE16/A FLUJOS.ALUM.VIS/EL.2/16 L/1' H2O JUNTAS NBR G1/2+ MUELLE 7 CO
DE40111	Control de caudal CFV 1 CONEX 1/4 junta NBR"
DE40211	Control de caudal CFV 2 CONEX 3/8 junta NBR"
DE40311	Control de caudal CFV 3 CONEX. 1/2 junta NBR"
DE40411	Control de caudal CFV 4 CONEX. 3/4 junta NBR"
DE40511	Control de caudal CFV 5 CONEX. 1 junta NBR"
DE38200	Interruptor de nivel por contacto directo con flotador LG
DE36750ISC	IF3E6/I FLUJOS.INOX.EL. 1/6 L/1' H2O JUNTAS NBR CONT.conmutado
DE37060CUERPO	IF2E2R9 FLUJOS.LATON EL.1/9 L/1' H2O 2 CONT.NA G.1/4 SIN SENSORES
DE36925Acuerpo	IF2DE3/A FLUJOS.ALUM.EL. 0,2/3 L/1' H 2O JUNTAS .NBR 2CONT.NA SOLO CUER
DE36775ASO	IF4E16/A FLUJOS.ALUM.EL.2/16 L/1' H2O SIN OBTURADOR
DECURSORE1	CURSOR NIVEL DEPÓSITO TIPO GLV E1
DE36775OSC	IF4E16/O FLUJOS.LATON EL.2/16 L/1' H2O JUNTAS NBR 1CONT.CONMUTADO
DE36425ASC	IF2V2E3/ASC FLUJOS.ALUM.VIS/EL.0,2/3 L/1' H20 JUNTAS .NBR 2 CONT.CONM
DE36475ASC	IF4V2E16/ASC FLUJOS.ALUM.VIS/EL.2/16 L/ 1' JUNTAS NBR 2 CONT. CONMUT
DE36725ASC	IF2E3/A FLUJOS.ALUM.EL. 0.2/3 L/1' JUNTA NBR CONT. CONMUTADO

Hidráulica Rogimar se reserva el derecho de cambiar total o parcialmente cualquier medida e información técnica contenida en este documento sin previo aviso.

Francesc Layret, 6 · Nave 5 | 08750 Molins de Rei (Barcelona) | Tel. 93 473 57 70 | Fax 93 473 71 23 | comercial@hidraulicarogimar.com
www.hidraulicarogimar.com