HIDRÁULICA ROGIMAR

AR066650

MALETIN DE VERIFICACION E HINCHADO - FPE 400

Descripción: El maletín verificador FPE400 sirve de forma autónoma para la comprobación y descarga de los acumuladores de membrana y vejiga de la mayoría de fabricantes del mercado.

Incluye las conexiones más comunes para el hinchado con N2:

-En el propio cuerpo del Verificador, M28x150, el más habitual entre los acumuladores no reparables.
-Adaptador 7/8" para acumuladores de vejiga de válvula integrada o de válvula tipo Schraeder (8V1) sin roscar.
-Adaptador 5/8" para acumuladores de vejiga de válvula francesa.
-Adaptador 8V1 7/8" para acumuladores de vejiga de válvula tipo Schraeder (8V1) roscada, tipo TÜV

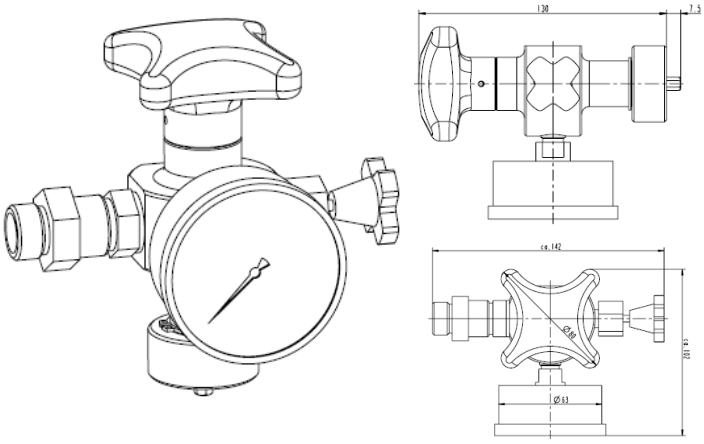

Además, incluye

- Manómetro Analógico de 0 a 25 BAR y de 0 a 250 BAR (Consultar otros disponibles hasta 400 BAR).
- Latiguillo de hinchado de 2,5 m y adaptador de conexión a botellas de nitrógeno Standard Esp.
- Llave Allen para válvulas de tornillo
- Juego de juntas de recambio

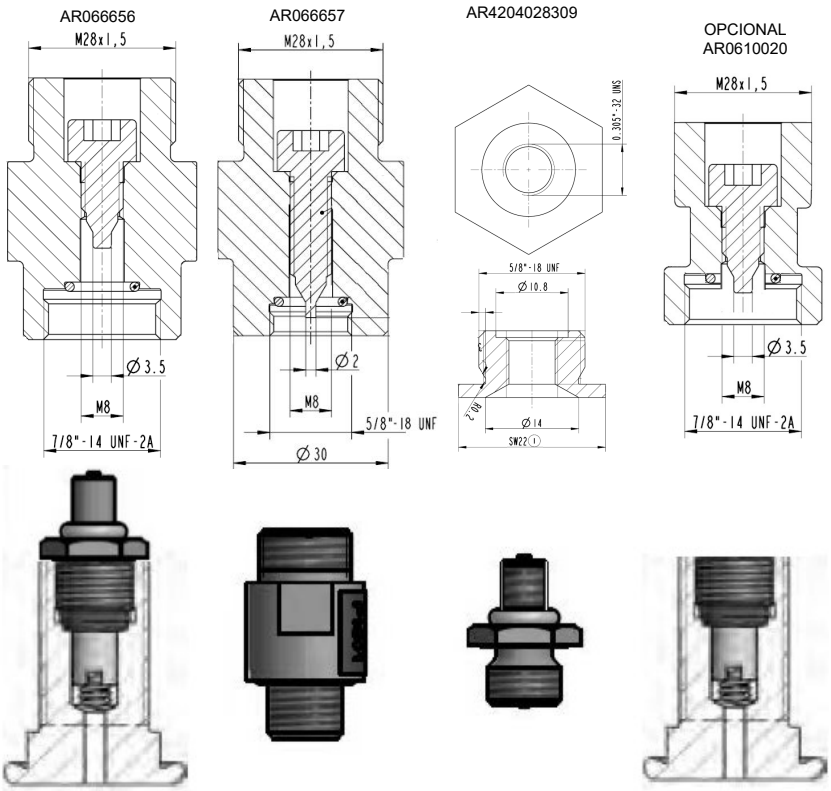

No dude en solicitar nuestro manual de uso del maletín verificador, disponible en Inglés, Alemán, Francés, Chino y Castellano.

Hidráulica Rogimar se reserva el derecho de cambiar total o parcialmente cualquier medida e información técnica contenida en este documento sin previo aviso.

Francesc Layret, 6 · Nave 5 | 08750 Molins de Rei (Barcelona) | Tel. 93 473 57 70 | Fax 93 473 71 23 | comercial@hidraulicarogimar.com
www.hidraulicarogimar.com

HIDRÁULICA ROGIMAR

AR066650E

MALETIN DE VERIFICACION E HINCHADO - FPE 400

Descripción: El maletín verificador FPE400 sirve de forma autónoma para la comprobación y descarga de los acumuladores de membrana y vejiga de la mayoría de fabricantes del mercado.

Incluye las conexiones más comunes para el hinchado con N2:

-En el propio cuerpo del Verificador, M28x150, el más habitual entre los acumuladores no reparables.
-Adaptador 7/8" para acumuladores de vejiga de válvula integrada o de válvula tipo Schraeder (8V1) sin roscar.
-Adaptador 5/8" para acumuladores de vejiga de válvula francesa.
-Adaptador 8V1 7/8" para acumuladores de vejiga de Válvula tipo Schraeder (8V1) roscada, tipo Alemana.
-Adaptador 3/4"Gas, para acumuladores de PIstón
-Adaptador P1620 M16x1,5 Minimess

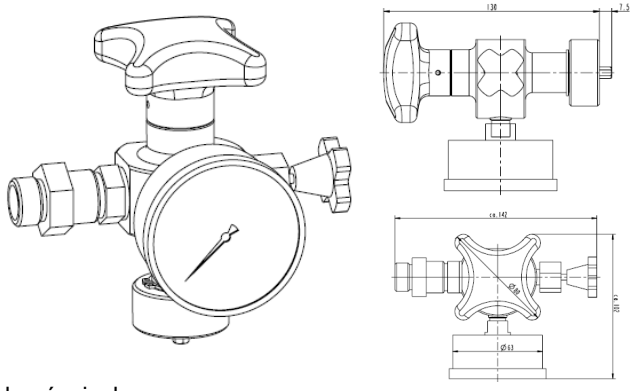

Además, incluye

- Manómetro Analógico de 0 a 25 BAR y de 0 a 250 BAR (Consultar otros disponibles hasta 400 BAR).
- Latiguillo de hinchado de 2,5 m y adaptador de conexión a botellas de nitrógeno Standard Esp.
- Llave Allen para válvulas de tornillo
- Juego de juntas de recambio

No dude en solicitar nuestro manual de uso del maletín verificador, disponible en Inglés, Alemán, Francés, Chino y Castellano.

AR066656

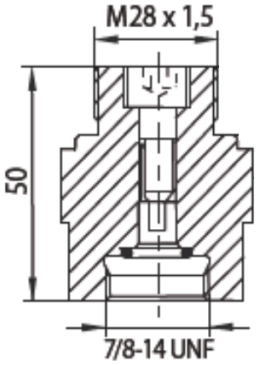

AR0666577

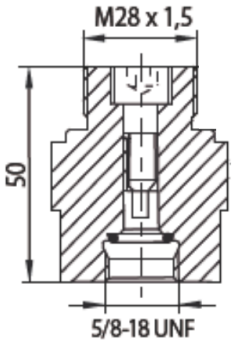

AR4204028309

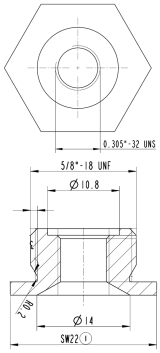

AR066659

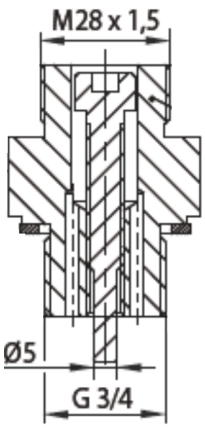

AR066658

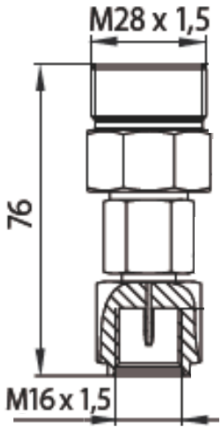

OPCIONAL
AR0610020

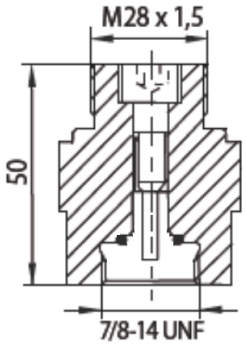

COMPATIBLE CON LOS PRINCIPALES FABRICANTES DE ACUMULADORES DEL MERCADO

Roth Hydraulics · BSD · HYDRO LEDUC · HYDAC · OLAER · Parker

Hidráulica Rogimar se reserva el derecho de cambiar total o parcialmente cualquier medida e información técnica contenida en este documento sin previo aviso.

Francesc Layret, 6 · Nave 5 | 08750 Molins de Rei (Barcelona) | Tel. 93 473 57 70 | Fax 93 473 71 23 | comercial@hidraulicarogimar.com
www.hidraulicarogimar.com