SERIE 95000

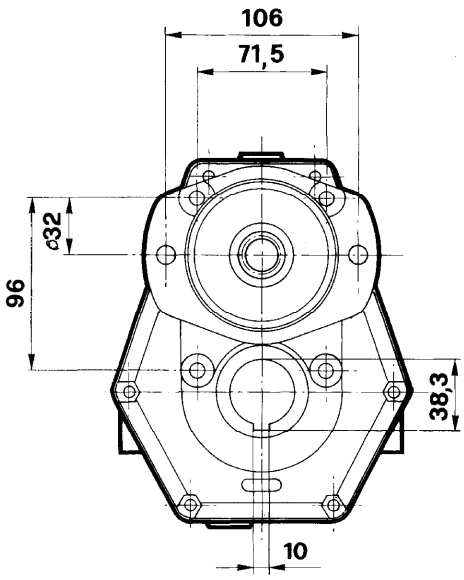

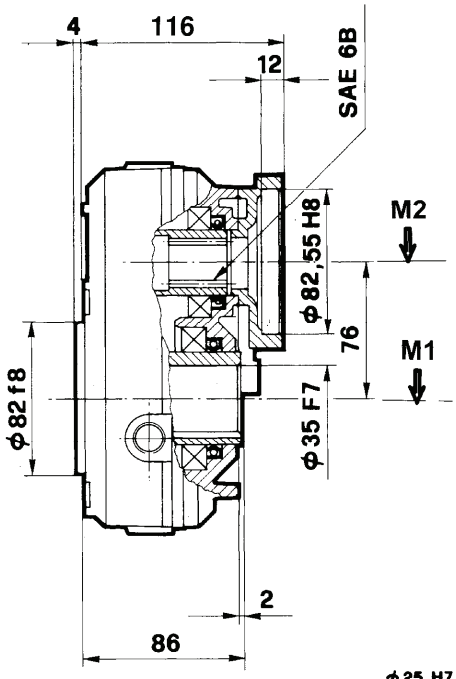

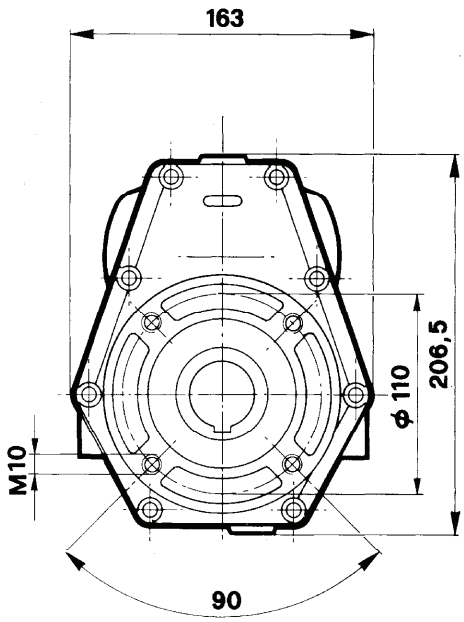

95002

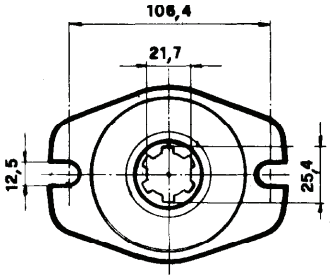

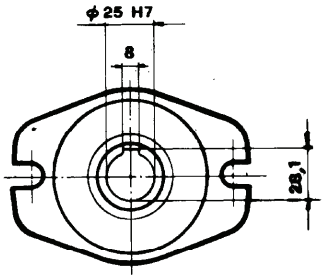

95001

95003

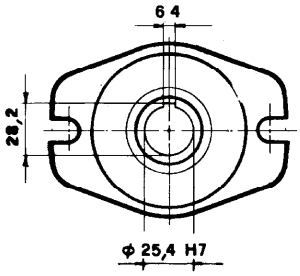

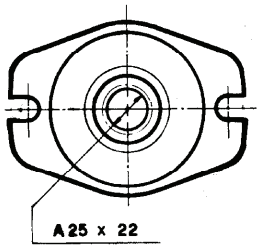

95004

Livello max Olio: lt 0,220

M1 da Nm	M2 da Nm	N. 1 giri/1' tours/1' R.P.M. U/min	N. 2 giri/1' tours/1' R.P.M. U/min	I N.1/N.2	POTENZA Kw	P Kg
19,6	13,1	200	300	1,5	10	5
17,6	8,8	200	400	2	10	5
19,2	7,7	200	500	2,5	10	5
20,1	6,7	200	600	3	10	5
21,4	6,3	200	700	3,5	10	5
18,6	4,9	200	760	3,8	10	5

CONDICIONES FUNCIONAMIENTO REDUCTORES

Se utilizan para instalar motores hidráulicos en maquinaria agrícola autopropulsada, máquinas de movimiento de tierras y máquinas marinas. La velocidad de salida del reductor es de 200 RPM por lo tanto, la velocidad de trabajo de los motores hidráulicos debe ajustarse en consecuencia, siempre que la velocidad de entrada no supere las 3000 RPM.

CAJA DE CAMBIOS: Fabricada en aluminio y hierro de alta resistencia mecánica.

ENGRANAJES: De conformidad con la norma ISO/DIN 3990-80. Fabricados en acero UNI... con dientes bien pulidos.

EJES: Fabricados en acero... y acoplados mediante chaveta con engranajes.

PAR DE PAR: Los pares mencionados en las fichas técnicas de los reductores se refieren a servicio continuo. Los pares en servicio intermitente pueden ser superiores en un 20%.

LUBRICACIÓN: El aceite SAE 90 garantiza un funcionamiento correcto y una larga vida útil de la unidad. Compruebe el nivel de aceite a través de la mirilla especial cada 50 horas.
Cambie el aceite primero después de 100-150 horas de trabajo. **Temperatura de trabajo**: no debe superar los 120 °C en servicio continuo.

INSTALACIÓN DE MOTORES HIDRÁULICOS: La instalación de motores hidráulicos en reductores es una operación particular, ya que el usuario puede adquirir motores con eje cilíndrico (que requiere chaveta) o eje estriado, de conformidad con las normas DIN o SAE (en este caso, el acoplamiento se realiza directamente).
Si necesita instalar en nuestros reductores componentes especiales con características de funcionamiento diferentes a las mencionadas en este catálogo, póngase en contacto con nuestro departamento técnico.

ATENCION: LOS REDUCTORES SE SUMINISTRAN SIN ACEITE ASEGURESE DE LLENAR DE ACEITE SEGÚN LA CANTIDAD INDICADA ANTES DE LA PUESTA EN MARCHA